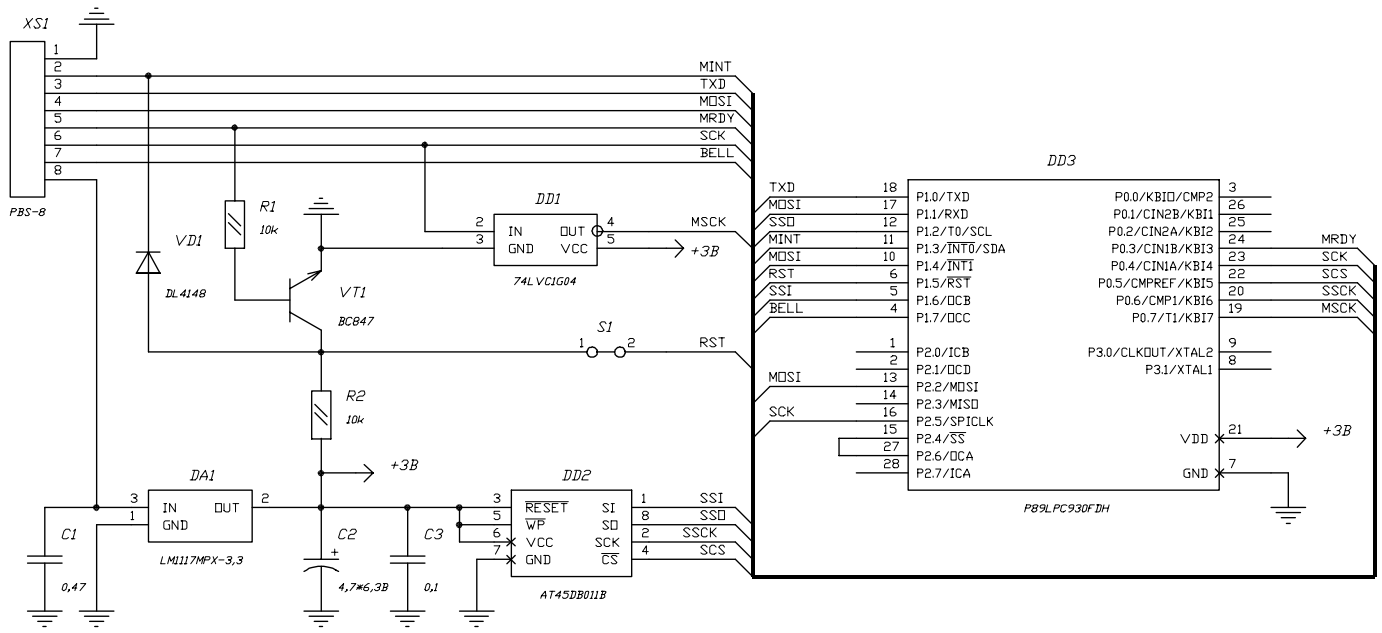


1. 1,2 – условное обозначение контактных площадок на плате для перемычки S1.
2. Ключом обозначить контактные площадки для выводов DD2:1, DD3:1, DD3:3.
3. S1 перемычка на печатной плате (удаляется после программирования)

Рисунок А9а БФП ШВКС.467512.007 Э3